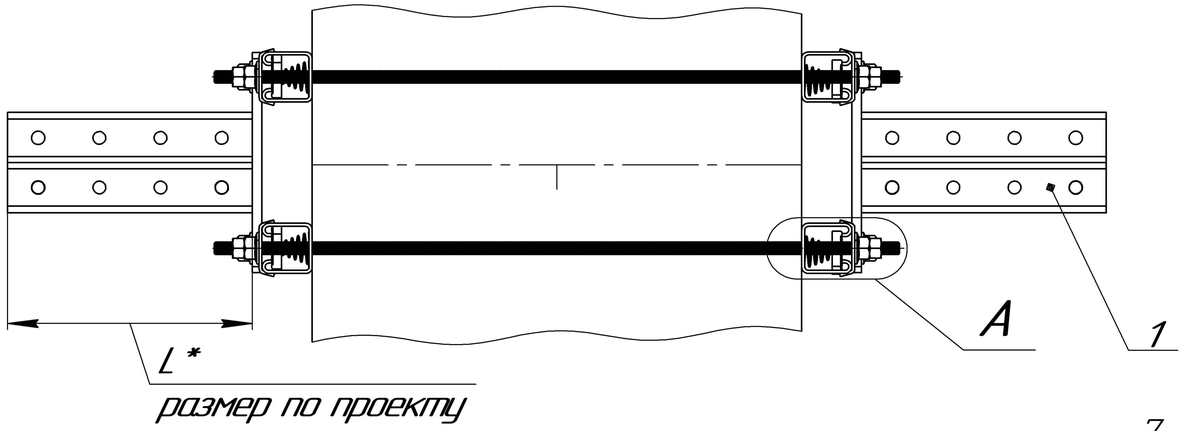

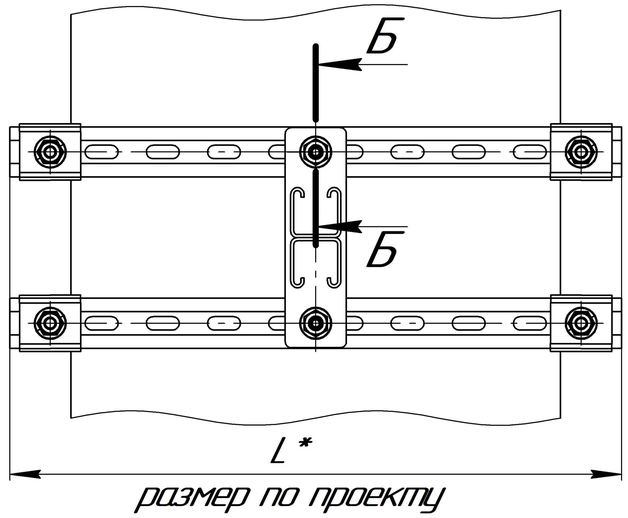

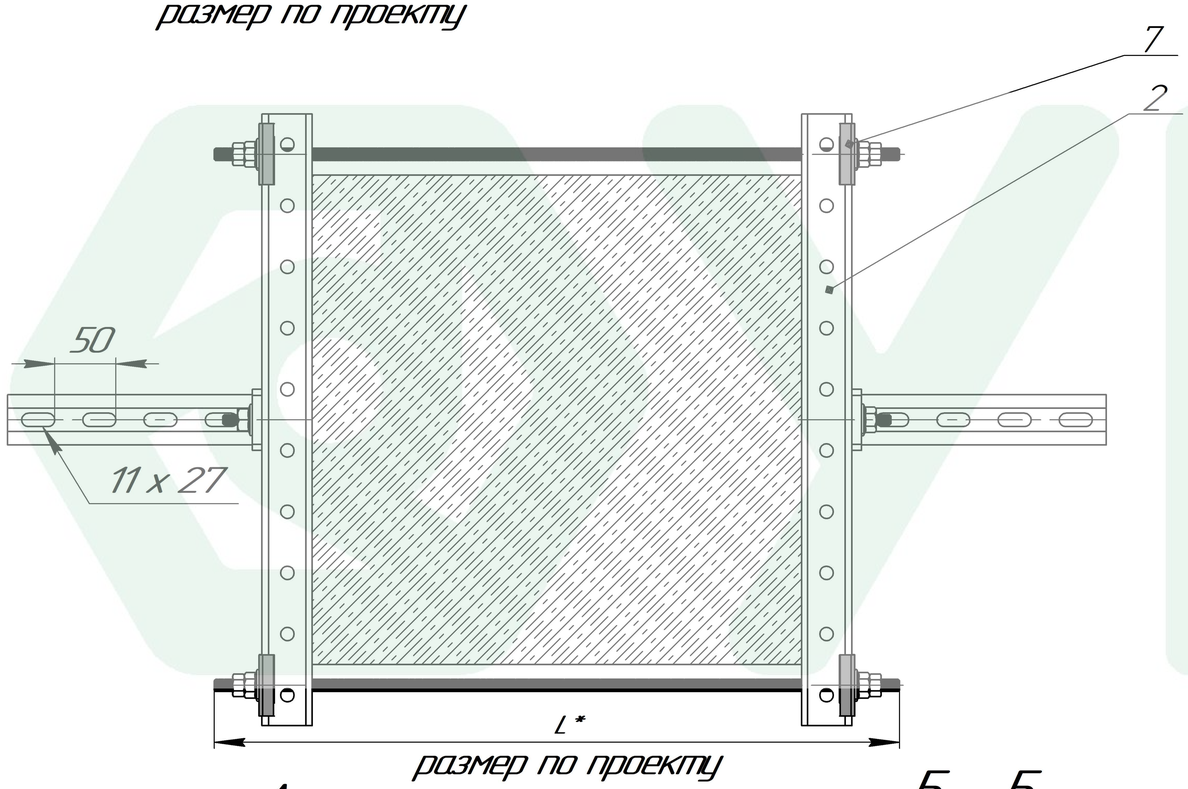

* Переменные данные для исполнения:

L* – длина элемента, мм.
M* – диаметр резьбы элемента, мм.
ϕD* – диаметр элемента, мм.
HD* – покрытие элемента.
S* – толщина элемента, мм

Поз.	Артикул	Наименование	Кол-во, шт
1	SKD – L * – HD*	Консоль двойная 41 x 41 мм	2
2	SP – L * – HD*	Страт профиль 41 x 41мм	2
3	SH – M* – L * – HD*	Шпилька DIN 975	2
4	TBP – M* – L *	Т – болт с пружиной	4
5	GF – M* – HD*	Гайка с фланцем DIN 6923	12
6	G – M* – HD*	Гайка шестигранная DIN 934	8
7	P – 1	Пластина опорная	8

1. * Подбор типоразмеров элементов осуществляется по технической документации УМС.
2. Несущая способность элементов узла проверяется по технической документации УМС.
3. Необходимо учитывать требования действующих СНиПов РФ.

А
М 2 : 1

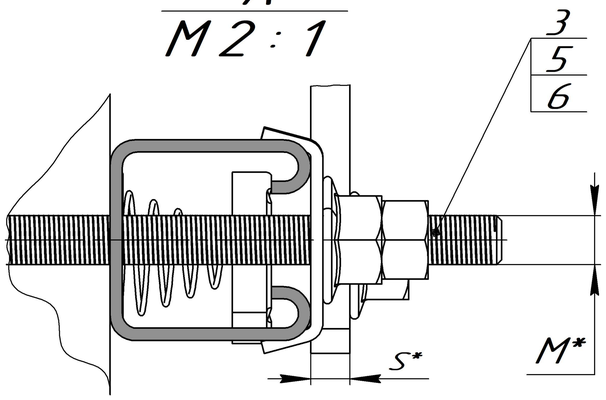

Б – Б
М 2 : 1

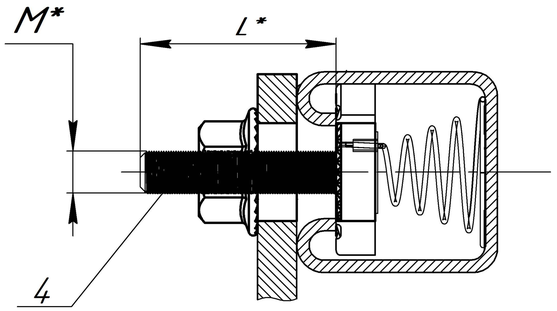

Изм.	Лист	№ докум.	Подп.	Дата	SKD–41. Крепление двустороннее к колонне	Лит.	Масса	Масштаб
Разраб.								1:1
Пров.						Лист	Листов 1	
Т.контр.					Вариант № 1	УМС		
Н.контр.								
Утв.								

Перв. примен. | Справ. № | Подп. и дата | Инв. № дубл. | Взам. инв. № | Подп. и дата | Инв. № подл.

Копировал | Формат А3